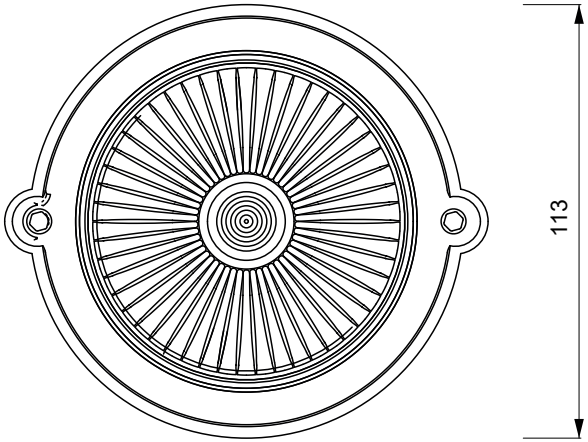

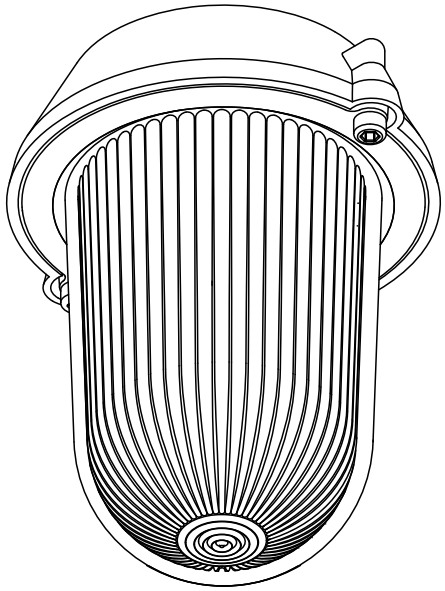

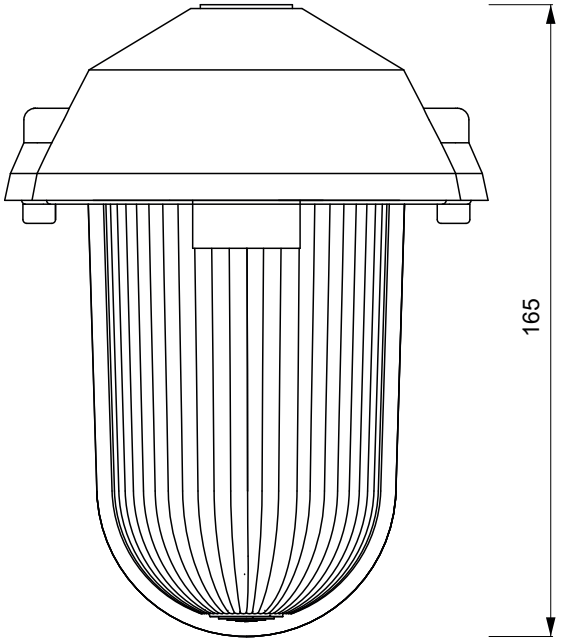

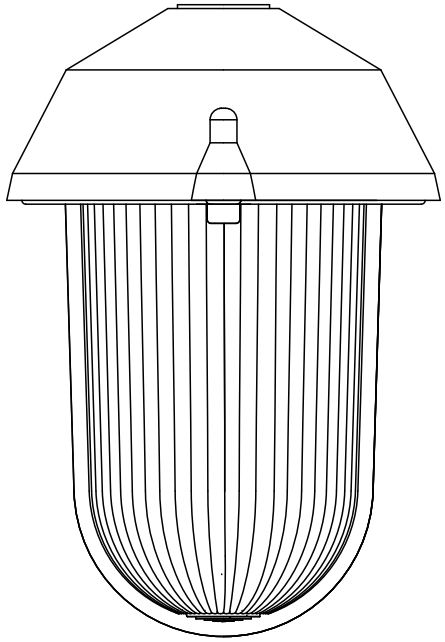

GLOBO SOSPESO

in alluminio naturale / anodizzato
art. LAGP

GENUIT
ARCHITECTURAL | WIRING